* 1-4 (Strang / Colonne montante / Montante)
X (Entfernen Sie J1 / Retirez le J1 / Rimuovi J1)

Info: Verdrillte kabel verwenden / Utiliser des c©bles torsad®s
Utilizzare cavi twistati Art.336904 - Eldas 101 282 009

21 INT 1.2/00 *1

41 INT 1.2/06 *2

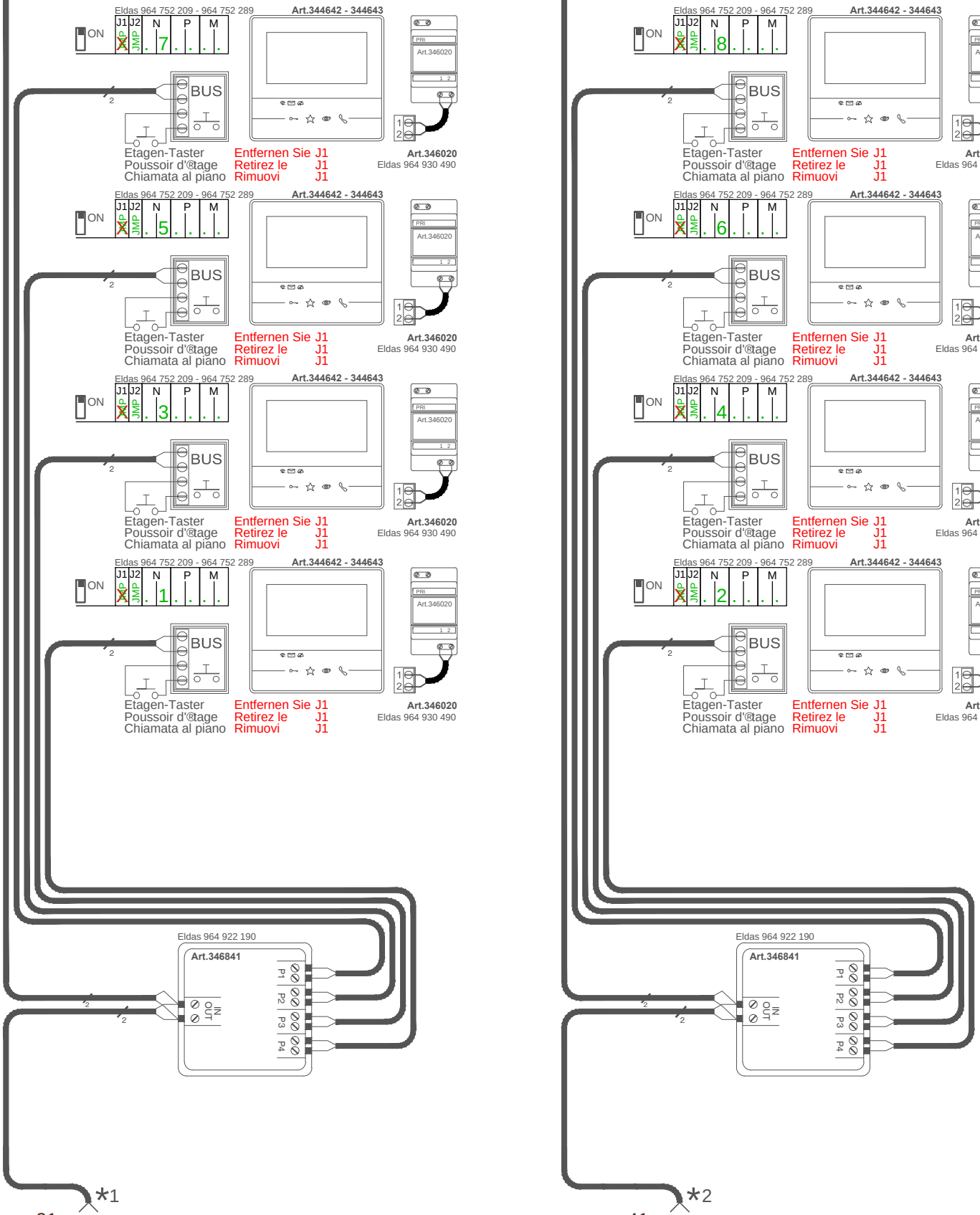

21 TAB 1.1/00 *1

41 TAB 1.1/06 *2

* 1-4 (Strang / Colonne montante / Montante)
X (Entfernen Sie J1 / Retirez le J1 / Rimuovi J1)

Info: Verdrillte kabel verwenden / Utiliser des c©bles torsad®s
Utilizzare cavi twistati Art.336904 - Eldas 101 282 009

21 INT 1.3/00 *1

41 INT 1.3/06 *2

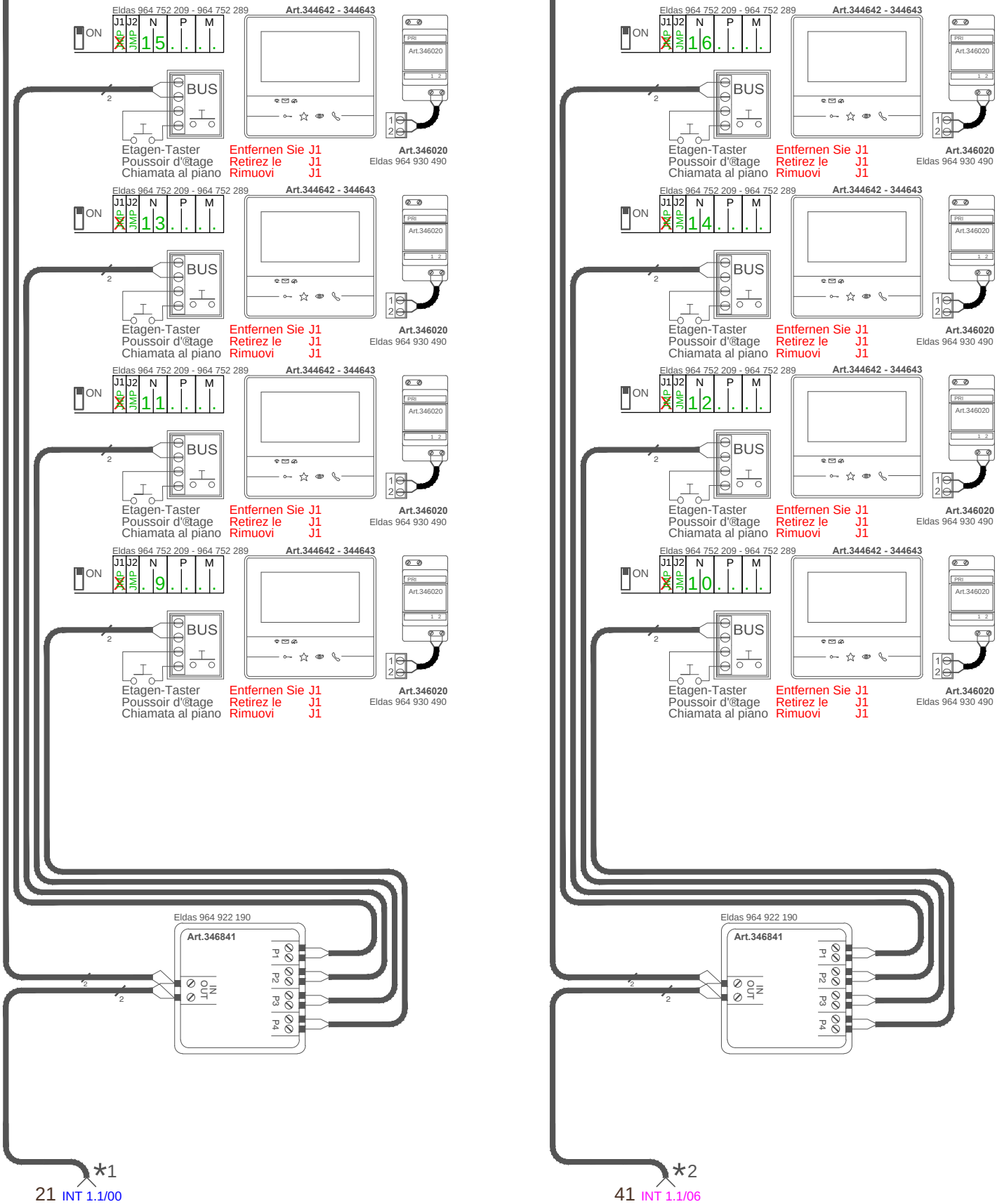

21 INT 1.1/00 *1

41 INT 1.1/06 *2

Legrand (Schweiz) AG
Industriestrasse 3
5242 Birr
Tel. 056/464 67 67
Fax 056/464 67 60

bticino

DOORENTRY

VIDEO BUS 2-DRAHT
VIDÉO BUS 2-FILS
VIDEO BUS 2-FILI

S.Nr./ S.No.
Dat. /Dat.:
Zeich./Disegn.:
Kontr. /Contr.:

Seite /Page /Pagina
INT.1.3

* 1-4 (Strang / Colonne montante / Montante)
X (Entfernen Sie J1 / Retirez le J1 / Rimuovi J1)

Info: Verdrillte kabel verwenden / Utiliser des c©bles torsad®s
Utilizzare cavi twistati Art.336904 - Eldas 101 282 009

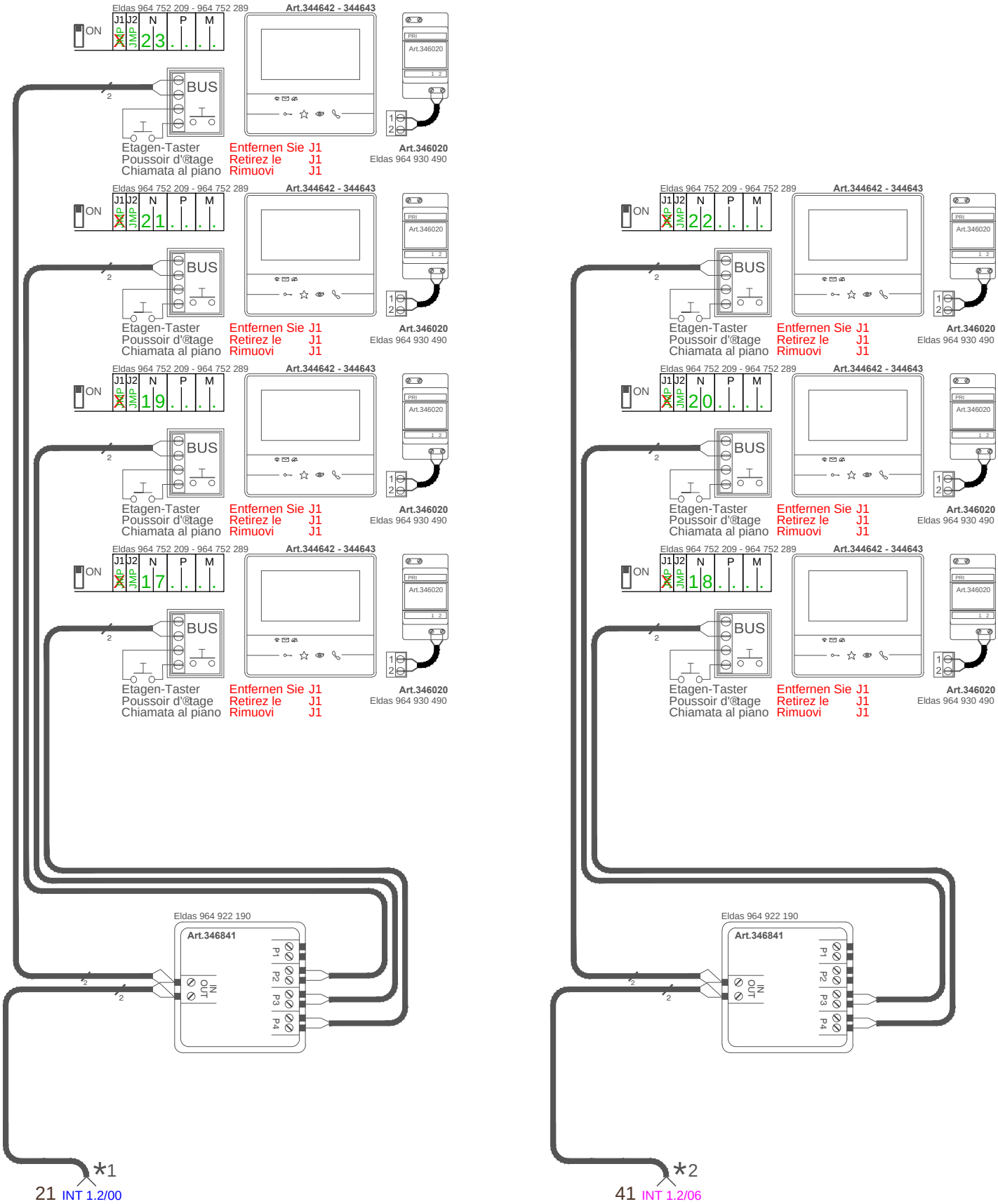

0	1	2	3	4	5	6	7	8	9	10